Stahlkugelhähne, reduzierter Durchgang

Flansch / Flansch, DN 300-600, PN 25

Gehäuse:	DN 10–500 Stahl, P235GH (1.0345)
	DN 600–800 Stahl, P355 NL1 (1.0566)/ GP240GH (1.0619)
Kugel:	DN 10–600 Edelstahl, X5CrNi18-10 (1.4301)
	DN 700–800 Stahl + rostfreie Plattierung, ASTM A350 LF2 +Ni
Spindel:	Edelstahl, X8CrNiS18-9 (1.4305)
Spindeldichtungen:	FPM
Kugeldichtungen:	PTFE+C
Flansche:	EN 1092-1
	Erhältlich PN 10, 16, 25, 40
Betätigung:	Die Armaturen sind mit Handgetriebe, elektrischem oder hydraulischem Antrieb erhältlich: www.vexve.com/en/actuators

Betriebsbedingungen

-30 °C - +200 °C
Unter 0 °C Hersteller kontaktieren

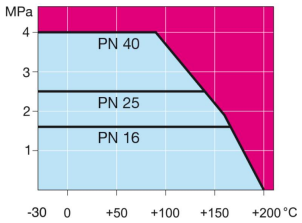

Nicht für Dampf

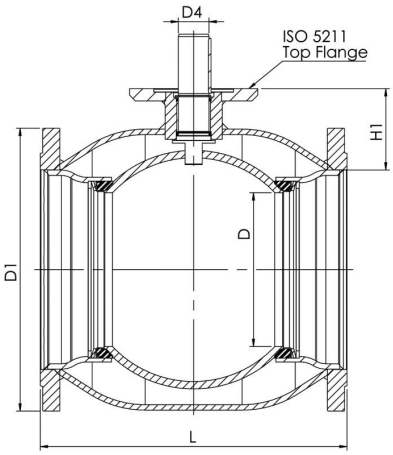

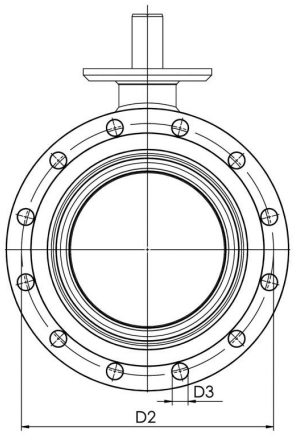

Produktnr. Vexve	DN	PN	D	D1	D2	D3	D4	H1	L	Bohrungen	ISO 5211	kg
103300/25	300	25	250	485	430	30	50	133	500	16	F16	163
103350/25	350	25	290	555	490	33	50	192	706	16	F16	254
103400/25	400	25	340	620	550	36	70	242	810	16	F25	365
103500/25	500	25	390	730	660	36	90	259	978	20	F30	574
103600/25	600	25	489	845	770	39	90	274	1130	20	F30	1194

Copyright © Vexve Oy - All rights reserved.