Stahlkugelhähne, reduzierter Durchgang

Flansch / Schweißende, EN (DIN), DN 65-300, PN 25

Gehäuse:	DN 10–500 Stahl, P235GH (1.0345)
	DN 600–800 Stahl, P355 NL1 (1.0566)/ GP240GH (1.0619)
Kugel:	DN 10–600 Edelstahl, X5CrNi18-10 (1.4301)
	DN 700–800 Stahl + rostfreie Plattierung, ASTM A350 LF2 +Ni
Spindel:	Edelstahl, X8CrNiS18-9 (1.4305)
Spindeldichtungen:	FPM
Kugeldichtungen:	PTFE+C
Flansche:	EN 1092-1
	Erhältlich PN 10, 16, 25, 40
Betätigung:	Mit Griff aus verzinktem Stahl.
	DN 300 und größer ohne Griff.
	Wir empfehlen eine Betätigung mit Handgetriebe für Nennweiten
	DN 200 und größer.

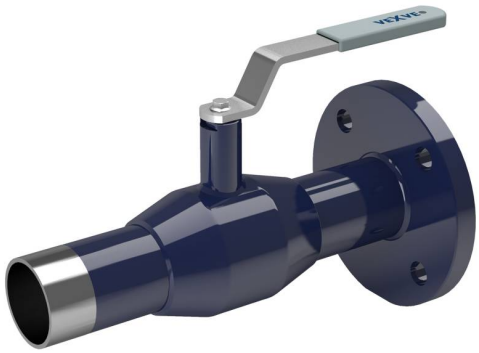

Betriebsbedingungen

-30 °C - +200 °C
Unter 0 °C Hersteller kontaktieren

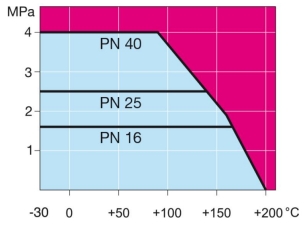

Nicht für Dampf

DN 10 - 150

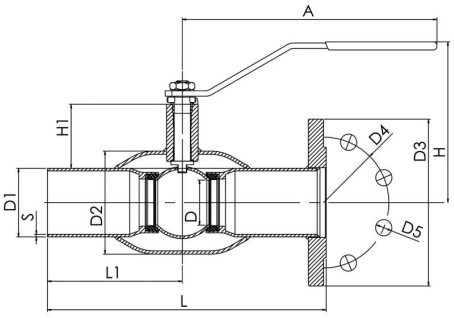

DN 200 - 300

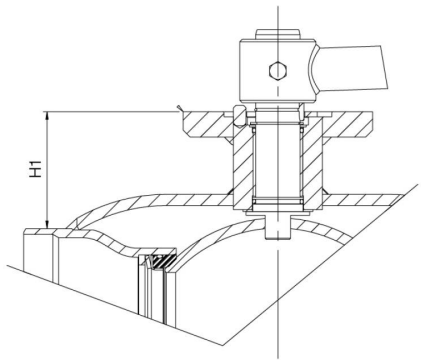

Produktnr. Vexve	DN	PN	A	D	D1	D2	D3	D4	D5	H	H1	L	L1	S	Bohrungen	kg
105065/25	65	25	278	50	76.1	101.6	185	145	18	157	62	310	150	2.9	8	7.3
105080/25	80	25	278	65	88.9	121	200	160	18	170	68	310	150	3.2	8	9.3
105100/25	100	25	279	80	114.3	146	235	190	22	216	101	340	163	3.6	8	14
105125/25	125	25	400	100	139.7	177.8	270	220	26	251	101	340	163	4	8	22.7
105150/25	150	25	600	125	168.3	219.1	300	250	26	272	107	360	175	4.5	8	27
105200/25	200	25	870	150	219.1	273	360	310	26	282	92	415	200	4.5	12	53
105250/25	250	25	1200	200	273	355.6	425	370	30	350	108	540	265	5	12	94
105300/25	300	25		250	323.9	457	485	430	30		133	560	277.8	5.6	16	137

Copyright © Vexve Oy - All rights reserved.