Stahlkugelhähne, reduzierter Durchgang mit Getriebe oder Antrieb

Flansch / Flansch, DN 100-600, PN 25, mit Handgetriebe

Gehäuse:	DN 10–500 Stahl, P235GH (1.0345)
	DN 600–800 Stahl, P355 NL1 (1.0566)/ GP240GH (1.0619)
Kugel:	DN 10–600 Edelstahl, X5CrNi18-10 (1.4301)
	DN 700–800 Stahl + rostfreie Plattierung, ASTM A350 LF2 +Ni
Spindel:	Edelstahl, X8CrNiS18-9 (1.4305)
Spindeldichtungen:	FPM
Kugeldichtungen:	PTFE+C
Flansche:	EN 1092-1
	Erhältlich PN 10, 16, 25, 40
Länge:	EN 558-1 (DIN 3202) DN 15–200
Betätigung:	Die Armatur ist mit einem Handgetriebe ausgerüstet.
	Siehe Getriebetyp und Eigenschaften:
	www.vexve.com/en/actuators.

Betriebsbedingungen

-30 °C - +200 °C
Unter 0 °C Hersteller kontaktieren

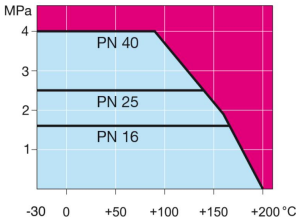

Nicht für Dampf

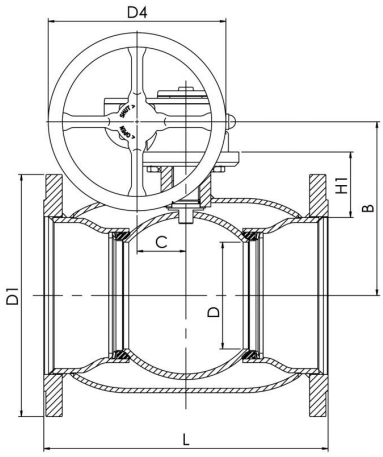

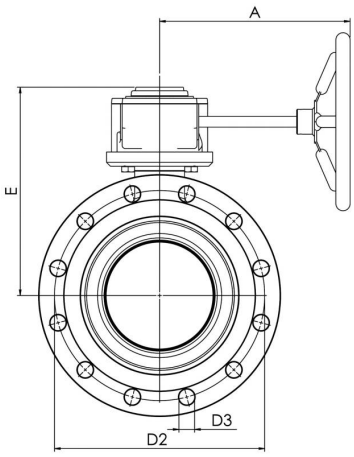

Produktnr. Vexve	DN	PN	A	B	C	D	D1	D2	D3	D4	E	H1	L	Bohrungen	kg
104101/25	100	25	186	206	53	80	235	190	22	125	248	114	300	8	26
104126/25	125	25	224	216	53	100	270	220	26	200	258	112	325	8	35
104151/25	150	25	224	236	53	125	300	250	26	200	279	118	350	8	44
104201/25	200	25	268	244	69	150	360	310	26	250	293	92	400	12	78
104251/25	250	25	301	294	97	200	425	370	30	300	345	108	500	12	134
104301/25	300	25	363	343	118	250	485	430	30	500	412	115	500	16	205
104351/25	350	25	363	418	118	290	555	490	33	500	487	192	706	16	295
104401/25	400	25	444	500	138	340	620	550	36	500	573	242	810	16	408
104501/25	500	25	475	577	180	390	730	660	36	500	648	259	978	20	640
104601/25	600	25	475	644	180	489	845	770	39	500	715	274	1130	20	1280

Copyright © Vexve Oy - All rights reserved.