Stahlkugelhähne, voller Durchgang

Flansch / Flansch, DN 600-800

Gehäuse:	DN 15–400 Stahl, P235GH (1.0345)
	DN 500–800 Stahl, P355 NL1 (1.0566)/ GP240GH (1.0619)
Kugel:	DN 15–500 Edelstahl, X5CrNi18-10 (1.4301)
	DN 600–800 Stahl + rostfreie Plattierung, ASTM A350 LF2 +Ni
Spindel:	Edelstahl, X8CrNiS18-9 (1.4305)
Spindeldichtungen:	FPM
Kugeldichtungen:	PTFE+C
Flansche:	EN 1092-1
	Erhältlich PN 10, 16, 25, 40
Ausrüstung:	Hebeösen, Entleerungskugelhahn, Standfuss
Betätigung:	Die Armaturen sind mit Handgetriebe, elektrischem oder hydraulischem Antrieb erhältlich: www.vexve.com/en/actuators

Betriebsbedingungen

-30 °C - +200 °C
Unter 0 °C Hersteller kontaktieren

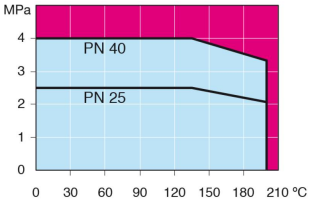

Nicht für Dampf

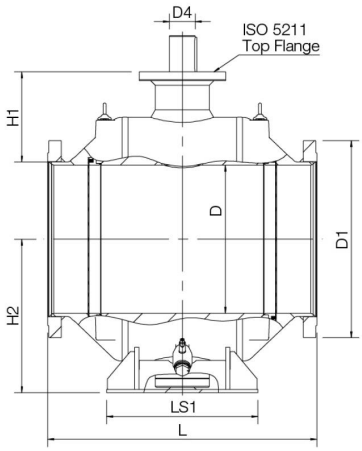

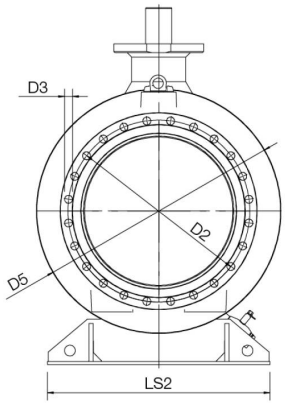

Produktnr. Vexve	DN	PN	D	D1	D2	D3	D4	D5	H1	H2	L	LS1	LS2	Bohrungen	ISO 5211	kg
153600	600	16	589	840	770	36	100	965	371	616	1130	560	965	20	F35	2520
153700	700	16	684	910	840	36	120	1125	416	709	1245	700	1028	24	F35	3660
153800	800	16	779	1025	950	39	140	1290	421	799	1385	680	1290	24	F40	5400

Copyright © Vexve Oy - All rights reserved.