Stahlkugelhähne, voller Durchgang

Schweißende / Schweißende, EN (DIN), DN 600-800

Gehäuse:	DN 15–400 Stahl, P235GH (1.0345)
	DN 500–800 Stahl, P355 NL1 (1.0566)/ GP240GH (1.0619)
Kugel:	DN 15–500 Edelstahl, X5CrNi18-10 (1.4301)
	DN 600–800 Stahl + rostfreie Plattierung, ASTM A350 LF2 +Ni
Spindel:	Edelstahl, X8CrNiS18-9 (1.4305)
Spindeldichtungen:	FPM
Kugeldichtungen:	PTFE+C
Ausrüstung:	Hebeösen, Entleerungskugelhahn, Standfuss
Betätigung:	Die Armaturen sind mit Handgetriebe, elektrischem oder hydraulischem Antrieb erhältlich: www.vexve.com/en/actuators

Betriebsbedingungen

-30 °C - +200 °C
Unter 0 °C Hersteller kontaktieren

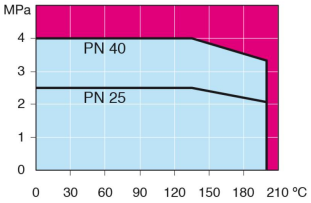

Nicht für Dampf

DN 600 - 800

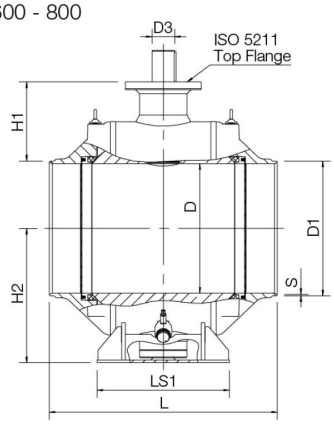

DN 600 - 800

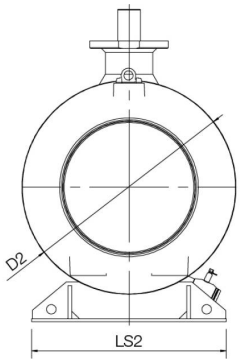

Produktnr. Vexve	DN	PN	D	D1	D2	D3	H1	H2	L	LS1	LS2	S	ISO 5211	kg
150600	600	40	589	610	965	100	388	616	1065	560	965	7.1	F35	2325
150700	700	40	684	712	1125	120	417	709	1205	694	1028	8	F35	3450
150800	800	40	779	813.6	1290	140	448	799	1330	680	1290	8.8	F40	5160

Auch in PN 40 erhältlich

Copyright © Vexve Oy - All rights reserved.