Kondensatkugelhähne, reduzierter Durchgang

174 Serie, Schweißende / Schweißende, EN (DIN), DN 125-150, reduzierter Durchgang

Gehäuse	DN 125-150 Stahl, P235GH (1.0345)
Kugel	DN 125-150 Edelstahl, X5CrNi18-10 (1.4301)
Dichtung der Kugel	DN 125-150 PTFE+GF
Spindel	DN 125-150 Edelstahl, X8CrNiS18-9 (1.4305)
Dichtung der Spindel	DN 125-150 KALREZ/EPDM
Betätigung	DN 125-150 Die Armatur ist mit einem Handgetriebe ausgerüstet

Betriebsbedingungen

DN 15–150: -20 °C – +250 °C
Unter -20 °C Hersteller kontaktieren
Niedrigste, erlaubte Umgebungstemperatur -40 °C
*) Nicht für Heißdampf
Leckrate A (EN 12266-1)

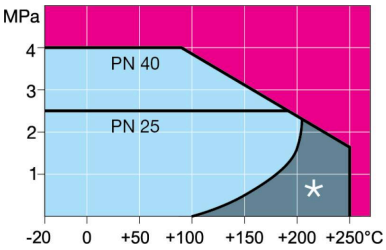

DN 125-250

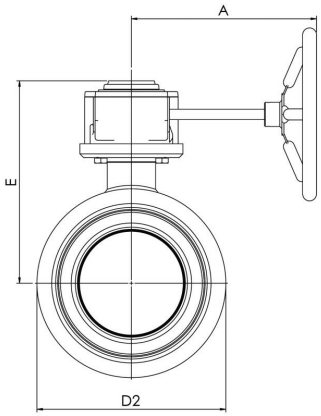

DN 125-250

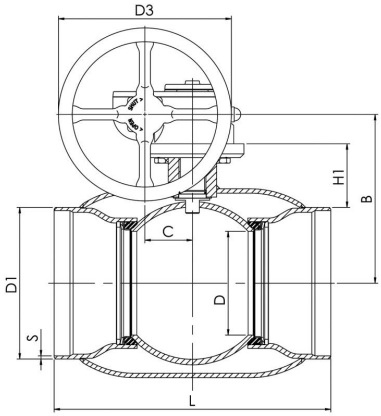

DN	PN	Produktnr.	A	B	C	D	D1	D2	D3	E	H1	L	S	kg
125	25	174125	224	217	53	100	139.7	177.8	200.0	259	113	325	4	20.0
150	25	174150	224	237	53	125	168.3	219.1	200.0	280	119	350	4,5	25.0